Pulverizador Autopropulsado

STRONGER 3000

www.kuhn.com

be strong, be **KUHN**

STRONGER | 3030 | 3036 | 3040

PERFEITA APLICAÇÃO, MAIOR BARRA DE PULVERIZAÇÃO, MENOR CONSUMO

Si lo piensas en tecnlogía, conozca el pulverizador autopropulsado STRONGER 3000.

Con intervalos de aplicación más bajos cada cosecha, la línea STRONGER 3000 fue diseñado para los productores que buscan un alto rendimiento operacional en su día a día.

Más que un alto rendimiento, KUHN ofrece botalones de 30, 36 y 40 metros, además de lo menor consumo de combustible por hectárea en su categoría.

Potencia con bajo consumo, resistencia con bajo peso, tecnología con simplicidad: todo esto usted va a encontrar en la nueva STRONGER 3000.

''Todo el concepto del producto fue diseñado para satisfacer las demandas de nuestros clientes en relación con la alta productividad y reducción de costos, porque los intervalos son más pequeños y los costes de producción son más elevados''.

José Carlos Bassetti – Gerente de Producto

CALIDADE DE TRABAJO

STRONGER 3000

SISTEMA EXCLUSIVO KUHN EQUILIBRA

La tecnología de amortiguación KUHN EQUILIBRA fue desarrollada después de años de investigación y pruebas
en el campo. Acumuladores precisamente calibraosa minimizán impactos en los botalones, asegurando así uniformidad en la aplicación.
El sistema también cuenta con una arquitectura pendular fijo en un solo punto, suavizando el movimiento de los botalones en función de las irregularidades del suelo.

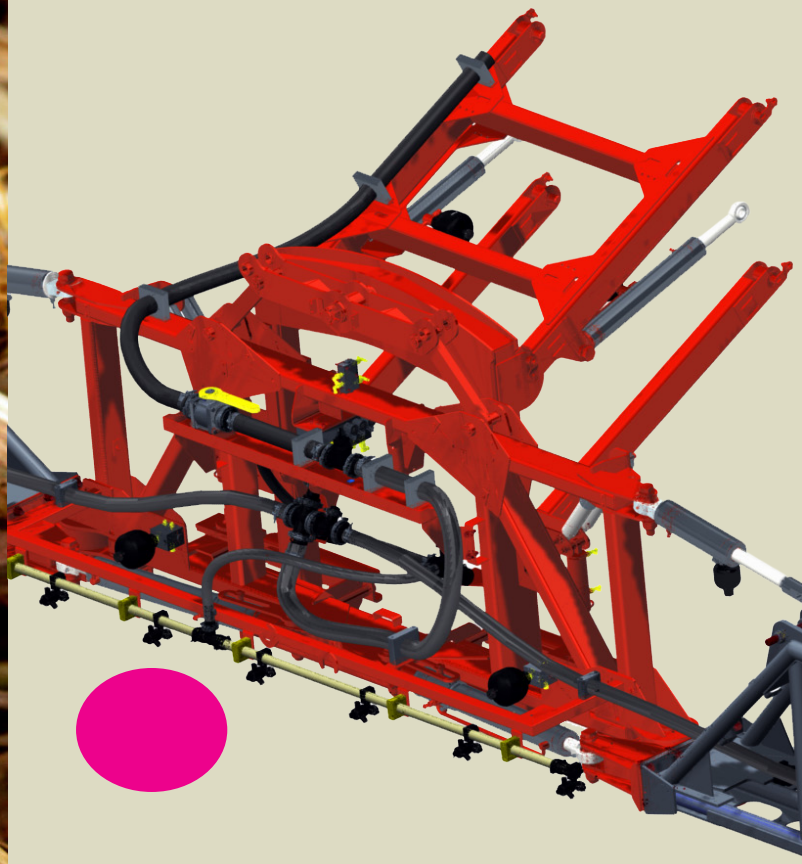

ALTA Y FURTE

No basta con ser alta, necesita ser fuerte. Esta es una combinación que solo la STRONGER tiene: mayor despeje del mercado, chasis extremadamente resistente y conjunto de transmisión que supera cualquier obstáculo. La STRONGER tiene su origen en el concepto de la línea Parruda Montana, que hasta hoy tuvo mucho éxito entre los grandes productores de alto rendimiento.

El despeje de 1,80 metros permite la pulverización en finales de ciclo, como es el caso de los fungicidas para el cultivo de maíz, los cuales han demostrado que aumentan la productividad si se aplica en el momento adecuado.

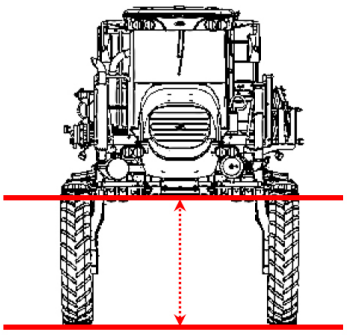

CABINA

- Amplia visibilidad
- Butaca del operador con sistema de suspensión neumática.
- Controles ergonómicos.
- Doble filtro de carbón activado
- Pressión positiva

INTELIGENCIA A BORDO

ALTURA, FUERZA Y TECNOLOGÍA, QUE MÁS NECESITA?

Equipado con un paquete tecnológico de alta eficiencia: GPS, controlador de caudal y corte de sección automático, piloto automático hidráulico, corrección de señal y compensador de terreno multi ejes. Ese conjunto garantiza resultados con trazado perfecto y operaciones más eficientes, presentando economía en insumos, combustible y tiempo. Es la mejor solución de automatización para pulverizadores autopropulsados.

POTENCIA Y ECONOMÍA

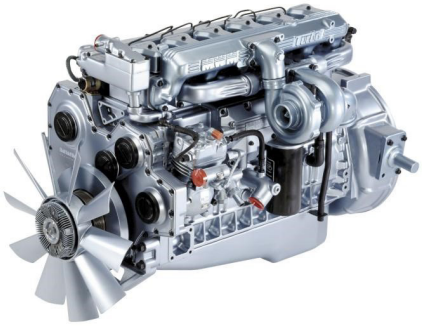

Equipado con el prestigioso motor MWM de 220hp, turbo intercooler y transmisión hidrostática perfectamente ajustada a la máquina, la STRONGER tiene el menor consumo de combustible de la categoría: entre 14 y 18 l/hora, dependiendo de la condición del terreno.
Otro factor importante es el bajo costo de mantenimiento, lo que ya es una marca registrada de la STRONGER.

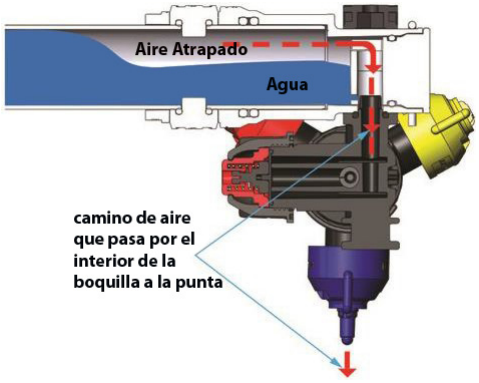

VELOCIDAD Y EFICIENCIA

El sistema END CAP aumenta la velocidad de apertura y cierre de las secciones en hasta 85%. Con eso, el sistema de corte de sección automático es mucho más eficiente, generando economía en pesticidas y calidad en las aplicaciones.

BOTALÓN EN ALUMINIO ESTRUCTURAL

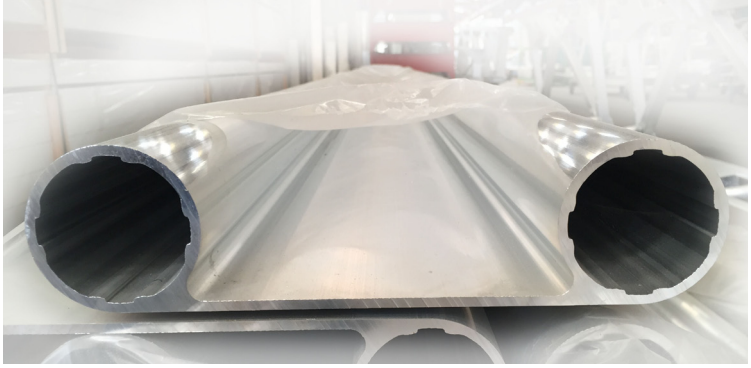

TECNOLOGÍA DE ALUMINIO EXCLUSIVO

BOTALÓN EN ALUMINIO ESTRUCTURAL

Los botalones de 36 y 40 metros están hechas de 6061-T3, un tipo especial de aleación que combina una alta resistencia a los impactos y la corrosión, así como el bajo peso.

En el proceso de fabricación se elimina la presencia de soldadura a lo largo de la sección transversal, generando un perfil continuo que resuelta una mayor resistencia en el campo.

KUHN PARTS

DISEÑADO Y PRODUCIDO PARA DESAFIAR EL TIEMPO

Fundiciones y forgearias así como el alto nivel de procesos de fabricación KUHN permiten la producción de piezas que desafían al tiempo. Realmente se puede confiar en nuestra experiencia y piezas originales. Nuestros clientes se benefician de apoyo y logística servicios de nuestro departamento de piezas, que ofrece soluciones rápidas y fiables, junto con nuestro distribuidor autorizado más cercano de KUHN.

Especificaciones técnicas	ST3030	ST3036	ST3040
Motor			
Fabricante/ Modelo	MWM/ MaxxForce Turbo Intercooler		
Potência	220HP (164kW) @2200RPM - opcional 260HP (194kW) @2200RPM		
Torque	880Nm @1300RPM		
Número de Cilindros	6		
Cilindrada	6.45		
Transmisión			
Tipo	4x4 hidrostática doble bomba / accionamento en X		
Número de Bombas	2		
Velocidade Marcha 1	0-20 km/h o 0-18 km/h (neumático R38)		
Velocidade Marcha 2	0-26 km/h o 0-22 km/h (neumático R38)		
Velocidade Marcha 3	0-36 km/h o 0-30 km/h (neumático R38)		
Tanque de pulverización			
Capacidad	3000 litros		
Agitador de producto	2 Agitadores Hidráulicos		
Incorporador y Lava-Frascos			
Capacidad	26,5 litros		
Material	Polietileno		
Bomba de Pulverización			
Tipo	Centrífuga		
Material	Acero Inox		
Fabricante	Hypro		
Bomba de Reabastecimiento			
Tipo	Auto Cebante		
Material	Alumínio		
Fabricante	900 litros/minuto		
Botalón			
Tamaño	30 metros	36 metros	40 metros
Material	Acero Carbono	Aluminio Estructural	
Número de Secciones	9 secciones		
Porta-Picos	Trijet - 3 posiciones		
Espaciamento entre Picos	50 cm		
Tubulación	Polipropileno Especial		
Altura	0,50 a 2,96 metros	0,60 a 2,70 metros	
Agricultura de Precisión			
GPS y Controlador Electrónico	De serie		
Corte de Sección Automático	De serie		
Piloto Hidráulico Automático	De serie		
Chasis			
Neumáticos	380/90 R46 - opcional 380/90 R38	380/90 R46	
Suspensión	Neumática Activa		
Despeje	1,80 metros (R46) o 1,69 metros (R38)	1,80 metros	
Trocha	Ajustable hidráulica de 2,80 a 3,50 metros - Opcional ajustable mecânica		
Peso	9.600 kg	10.470 kg	10.500 kg
Largo	8,7 metros	9,60 metros	10,60 metros
Ancho	3,20 metros	3,60 metros	
Altura	4,30 metros (R46) o 4,19 metros (R38)	4,30 metros	

STRONGER | 3030 | 3036 | 3040

CONOZCA Y COMPARE EL RENDIMIENTO DE CADA VERSIÓN DE LA STRONGER

ECONOMIZE E EVITE PERDAS DE RENDIMENTO COM MENOS AMASSAMENTO POR HECTARE

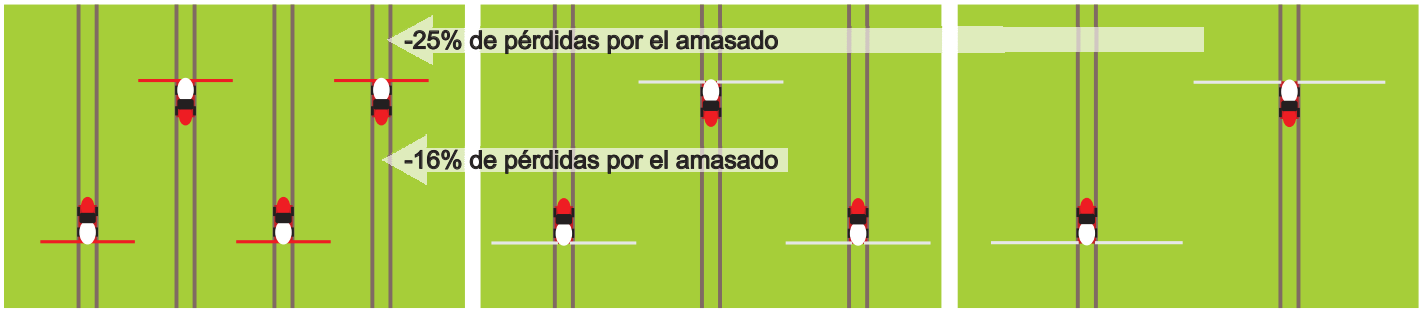

ST3030 ST3036 ST3040

AHORRARA TIEMPO DE PULVERIZACIÓN

ST3036 (25 min)

ST3040 (22 min)

17%

MENOS TIEMPO

25%

ST3030 (30 min)

Condiciones:
Caudal = 100 litros/hectare
Tanque = 3.000 litros
Velocidad = 20 Km/h
Area Pulverizada = 30 ha

La STRONGER cuenta con la tecnología más avanzada en pulverización

1. ST 3030 / 2. ST 3036 / 3. ST 3040

Para más informaciones sobre los productos Kuhn, visite: www.kuhn.com

www.kuhn.com

Su revendedor KUHN

KUHN MONTANA INDÚSTRIA DE MÁQUINAS S.A.
Rua Francisco Dal Negro, 3400 - São José dos Pinhais - PR

En los países de la Unión Europea, nuestros equipos cumplen las Directivas Europeas "Máquinas"; en los otros países están de acuerdo con prescripciones de seguridad en cada país. Dentro de nuestros prospectos y para mejor ilustrar los detalles, algunos dispositivos de protección se pueden retirar. Excepto esos casos particulares y en todas las circunstancias, esos equipos de seguridad deben estar armados de acuerdo con las prescripciones de los manuales de uso. "Nos reservamos el derecho a modificar sin aviso previo los modelos, sus equipos y accesorios". Las máquinas y equipos de este documento pueden estar cubiertos por como mínimo una patente y/o un modelo registrado(s). Las marcas citadas en este documento pueden estar protegidas en uno o más países.

Kuhn también está en las redes sociales

Se imprimió en Brasi - BPAA12ES